Pogled nastavka lestve

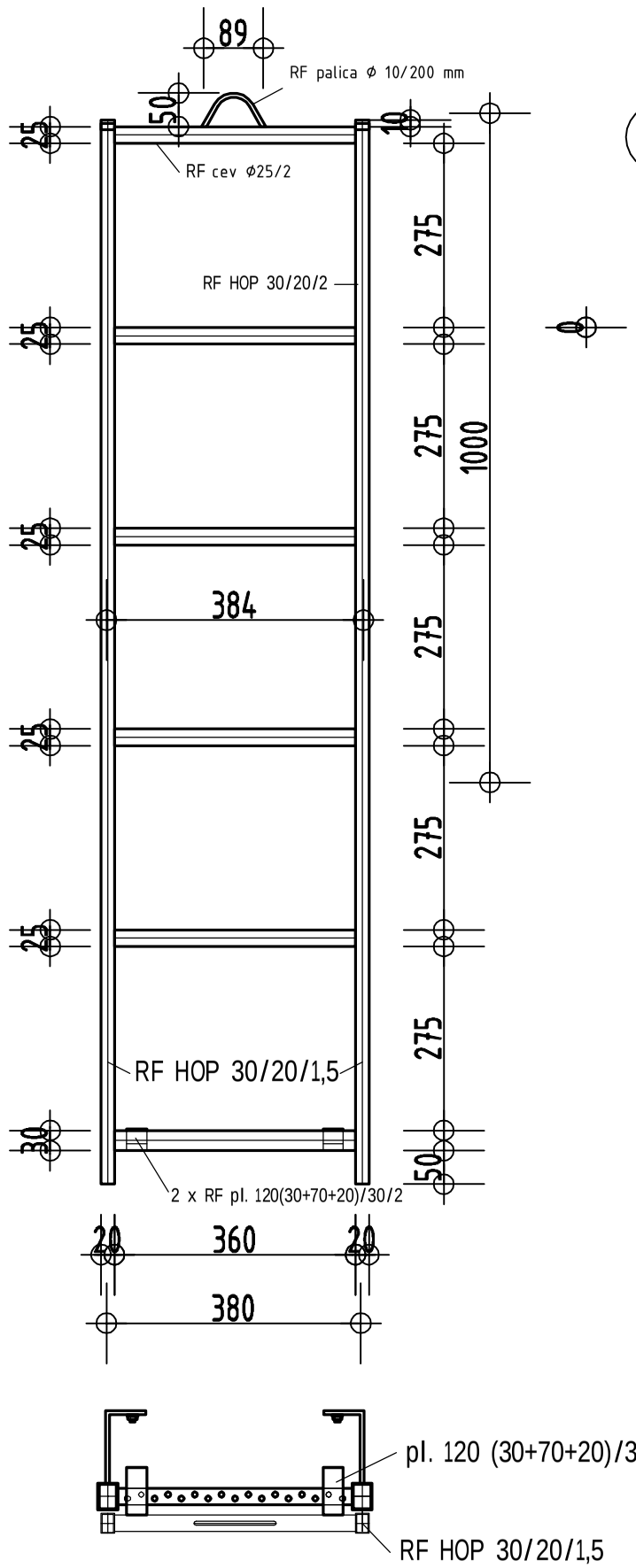

Stranski pogled shranjen nastavek

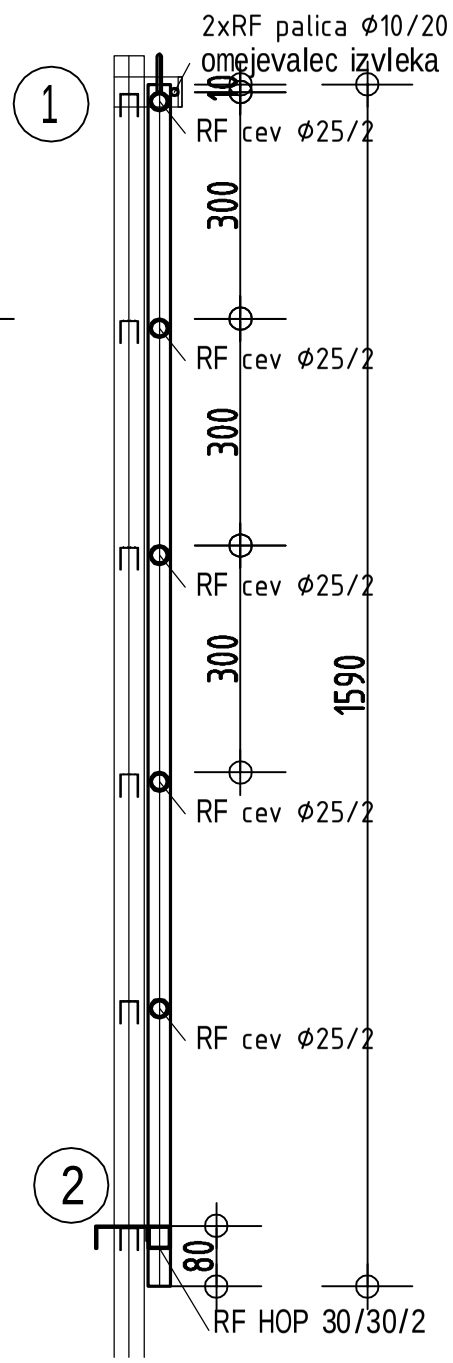

Stranski pogled raztegnjen nastavek

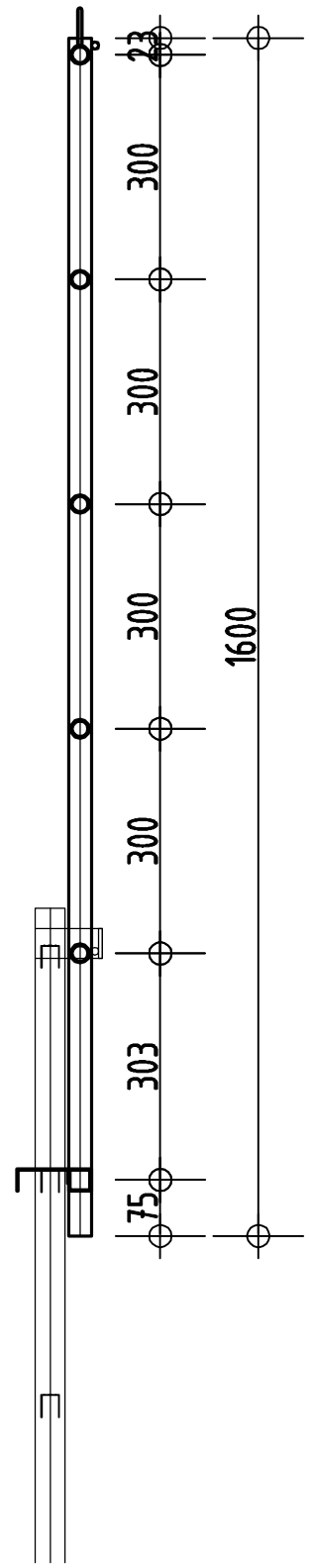

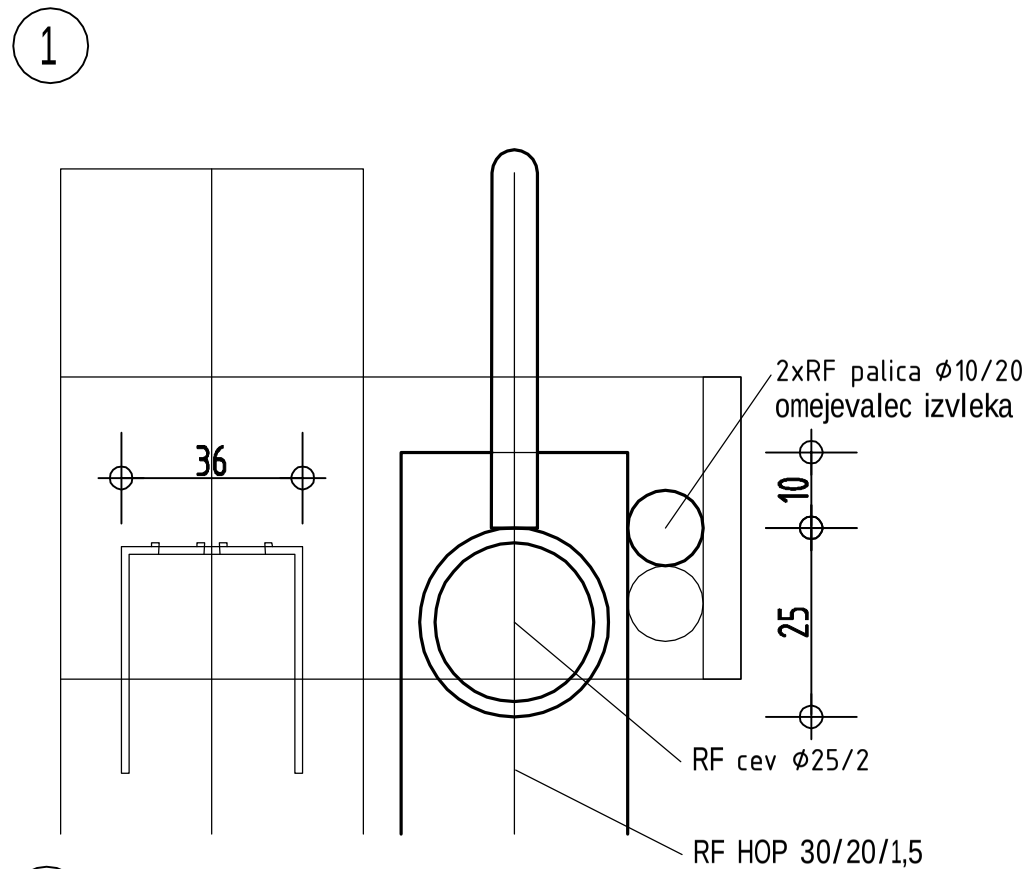

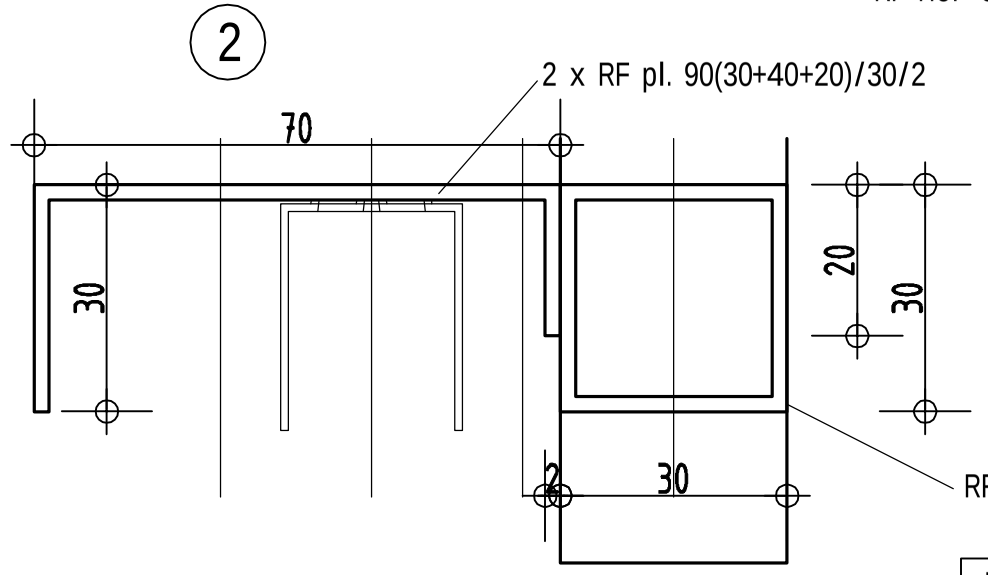

Mere v MM

Kvaliteta RF jekla AISI 304 / 1.4301

PIRING
Projektiranje, tehnično svetovanje
Tbilisijska 5, 1000 Ljubljana
tel.: 041 487 771 e-mail: info@piring.si

Naročnik:
Občina Ormož
Ptujska cesta 6
2270 Ormož

Objekt:	Ormož – Korenčičev trg	Faza:	PZI
Opis:	Nastavek lestev za vstop v strojnico RF nastavek vstopnih lestev - detajli	Projekt št.:	9208
		Načrt št.:	9208 GK
Vodja projekta:	Urša Kranjc u.d.i.k.a. ZAPS 1671 PKA	Datum:	Avgust 2024
Pooblaščeni inženir:	Vojko Pirjevec u.d.i.g. IZS G - 1613	Merilo:	1 : 25
		List:	03